Detector de presencia - Professional Line

LuxMaster IR Quattro HD-2 24m

DALI-2 APC - empotrado
EAN 4007841 064358
N° de art. 064358

infrared sensor | ideal 2,5 - 10 m | 2 - 2000 lux | 5 sec - 60 min | Bluetooth Mesh | Settings via App | movement | max. 8m x 8m presence | brightness | Teach mode

Descripción del funcionamiento

Diseñado para ofrecer la detección más precisa en el área de cobertura más amplia de nuestros detectores de presencia por infrarrojos. Ideal para oficinas diáfanas o aulas. El LuxMaster IR Quattro HD-2 con cobertura de 360° y 5200 zonas de conmutación. Ajuste inalámbrico y conexión en red mediante Bluetooth. Sensores pirotérmicos controlables de forma individual. Altura de montaje máx. 10 m. Alcance: 81 m^2 (radial), 576 m^2 (tangencial). El LuxMaster puede controlar hasta 64 participantes en un máximo de 4 grupos. Modos de funcionamiento seleccionables: difusión, automático y semiautomático, funcionamiento con sensor de luz o modo de ahorro nocturno. También es posible el control basado en el tiempo con perfiles de iluminación dependientes de la hora y el día. Ajustes de fábrica Plug & Play, escenas en Bluetooth con selección del modo de funcionamiento, escenas temporales mediante pulsador DALI, regulación de luz constante, luz básica y principal, así como limitación del alcance ajustable. Disponible una interfaz de pulsador adicional y sensores DALI-2 IPD o BT IPD para ampliar el alcance.

Datos técnicos

Dimensiones (long. x anch. x alt.)	69 x 103 x 103 mm
Garantía de fabricante	5 años
Configuración mediante	Bluetooth
Con mando a distancia	No
Variante	DALI-2 APC - empotrado
UE1, EAN	4007841064358
Acabado	Detector de presencia
Aplicación, lugar	Interior
Aplicación, sala	Sala de conferencias, Aulas, Oficina colectiva, Estantería automatizada, Área de producción, Sala de conferencias / sala de reuniones, Sala de guardia, Sala de estar, Vestuarios, Recepción / Vestíbulo, Gimnasio, Parking / aparcamiento subterráneo, Comedor / cantina, Interior

Altura de montaje	2,50 – 10,00 m
Altura de montaje máx.	10,00 m
Altura de montaje óptima	2,8 m
Ángulo de detección	360 °
Ángulo de apertura	360 °
Protección contra sumersión	Sí
Ocultación segmentada	Sí
Escalabilidad electrónica	Sí
Escalabilidad mecánica	Sí
Alcance radial	9 x 9 m (81 m^2)
Alcance tangencial	24 x 24 m (576 m^2)
Alcance presencia	9 x 9 m (81 m^2)
Zonas de conmutación	5200 Schaltzonen

LuxMaster IR Quattro HD-2 24m

DALI-2 APC - empotrado
EAN 4007841 064358
N° de art. 064358

Datos técnicos

Color	Blanco
Color, RAL	9003
Incluye soporte esquinero de pared	No
Lugar de instalación	Techo
Tipo de montaje	Empotrado, Techo
Índice de protección	IP 20
Temperatura ambiente	de -20 a 50 °C
Material	Plástico
Conexión a la red	220 – 240 V / 50 – 60 Hz
Consumo propio	0,3 W
Tensión de alimentación detalle	Máx. 64 dispositivos
Cantidad de dispositivos DALI	64
Salida de mando, DALI	Direccionable/Broadcast 64 balastros electrónicos
Tecnología, sensores	Medición de luz mixta, Infrarrojo pasivo
Rango de tensión (mín.)	220 V
Rango de tensión (máx.)	240 V

Funciones	Activación de escenarios lumínicos programados, Semi/completamente automático, Regulación de luz constante ON/OFF, Escenario lumínico, Manual ON / ON-OFF, Función de grupos colindantes, Funcionamiento normal/de prueba, Función TouchDIM
Regulación crepuscular	2 – 2000 lx
Temporización	5 s – 30 Min.
Función de luz de cortesía	Sí
Función de luz de cortesía tiempo	1-60 min, toda la noche
Luz principal regulable	10 - 100 %
Regulación crepuscular aprendizaje	Sí
Regulación de luz constante	Sí
Interconexión	Sí
Interconexión vía	Bluetooth, DALI-Bus
Producto categoría	Detector de presencia

Componentes opcionales del sistema

EAN 4007841 084653	Pulsador inalámbrico PB2-Bluetooth
EAN 4007841 084660	Pulsador inalámbrico PB4-Bluetooth
EAN 4007841 067342	Acoplador de pulsadores PC4-Bluetooth
EAN 4007841 082123	Acoplador pulsador PC4-DALI-2 Blanco
EAN 4007841 067335	Relé REL5A-Bluetooth
EAN 4007841 082109	Relé REL5A-DALI-2

LuxMaster IR Quattro HD-2 24m

DALI-2 APC - empotrado
EAN 4007841 064358
N° de art. 064358

Dibujo acotado

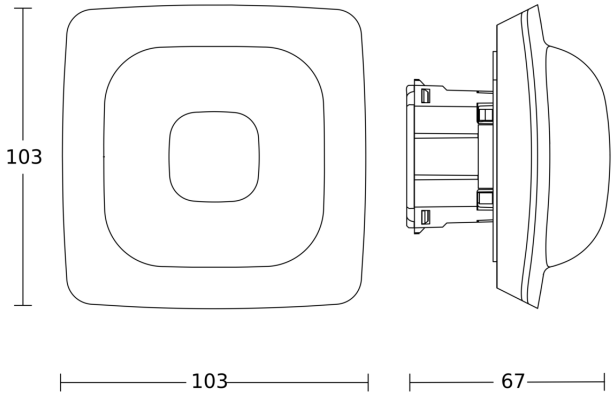

Diagrama electrónico maestro

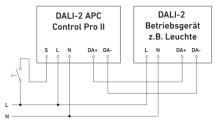
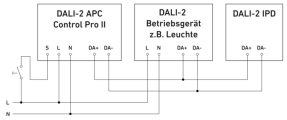
Diagrama electrónico interconexión maestro-esclavo